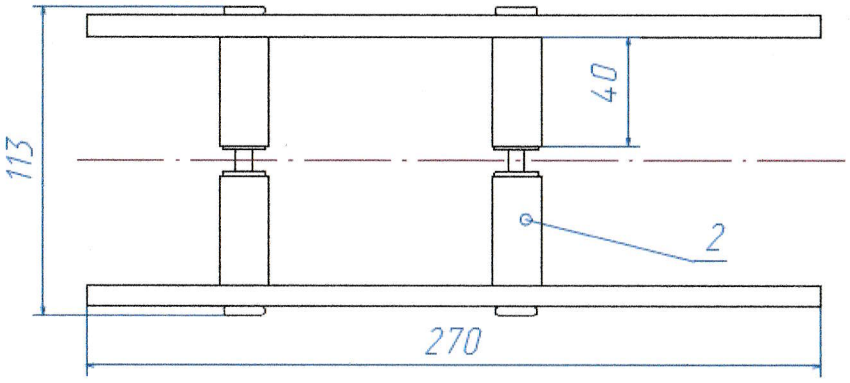

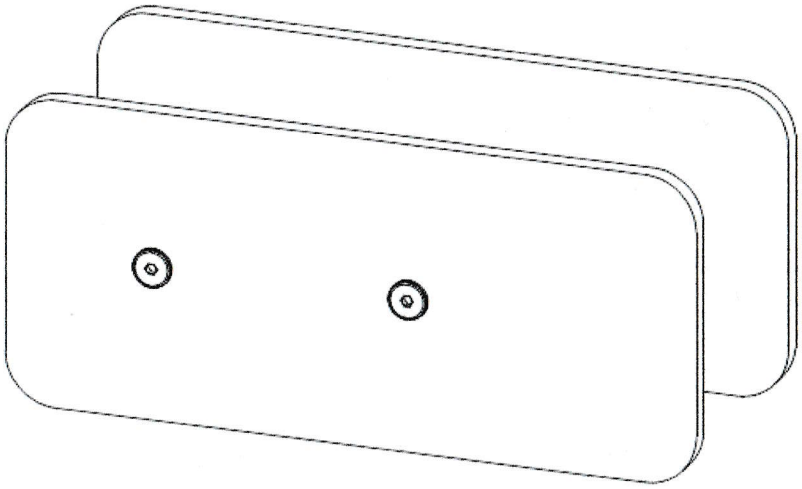

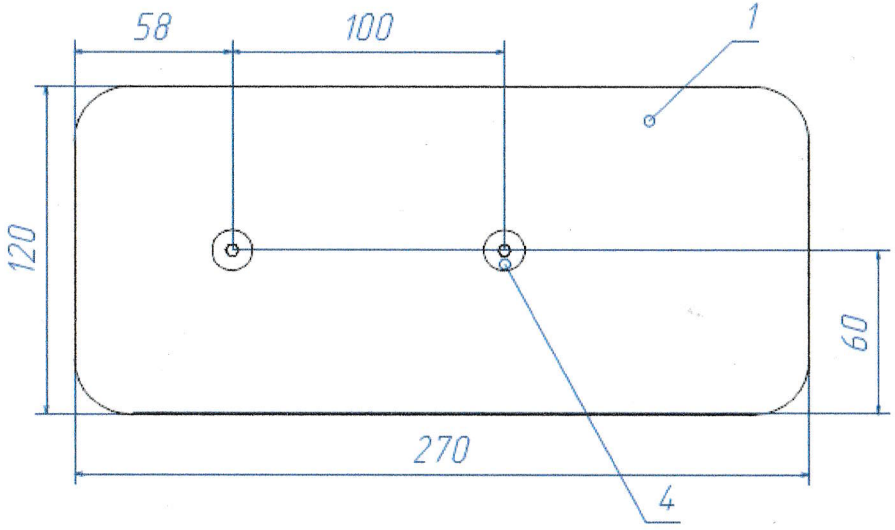

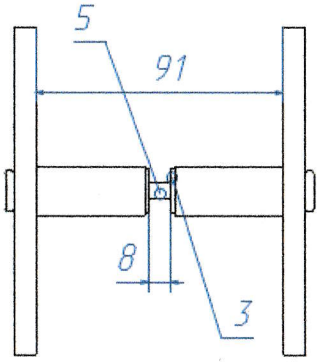

Спецификация на Стекло закаленное 8 мм

Поз.	Наименование	Кол-во	Примечание	Габарит		Масса	Примечание
				Длина	Ширина		
1	Основание стекло	2	8	270	120		

Спецификация на комплектующие

Поз.	Наименование	Артикул	Кол-во	Примечание
2	Втулка колёс.		4	
3	Штифт 95 М6		2	
5	Силиконовая колёс.		8	
6	Гайка шестигранная колёс. М6		4	
	Саморез		2	
	Грунтер		1	
	Интерфейс Стекло-стекло		1	

.000_СБ		
-		
Стекло-стекло		
Сборочный чертеж		
Количество в изделие, шт		-
Масштаб	шт	1
Разработал	Колесников Д.А.	